SHIMANO

'14 カルカッタコンクエスト 201 A-RB

商品コード 5ーRH82 0201

本体価格（税別） 56,700円

短縮コード **03205**

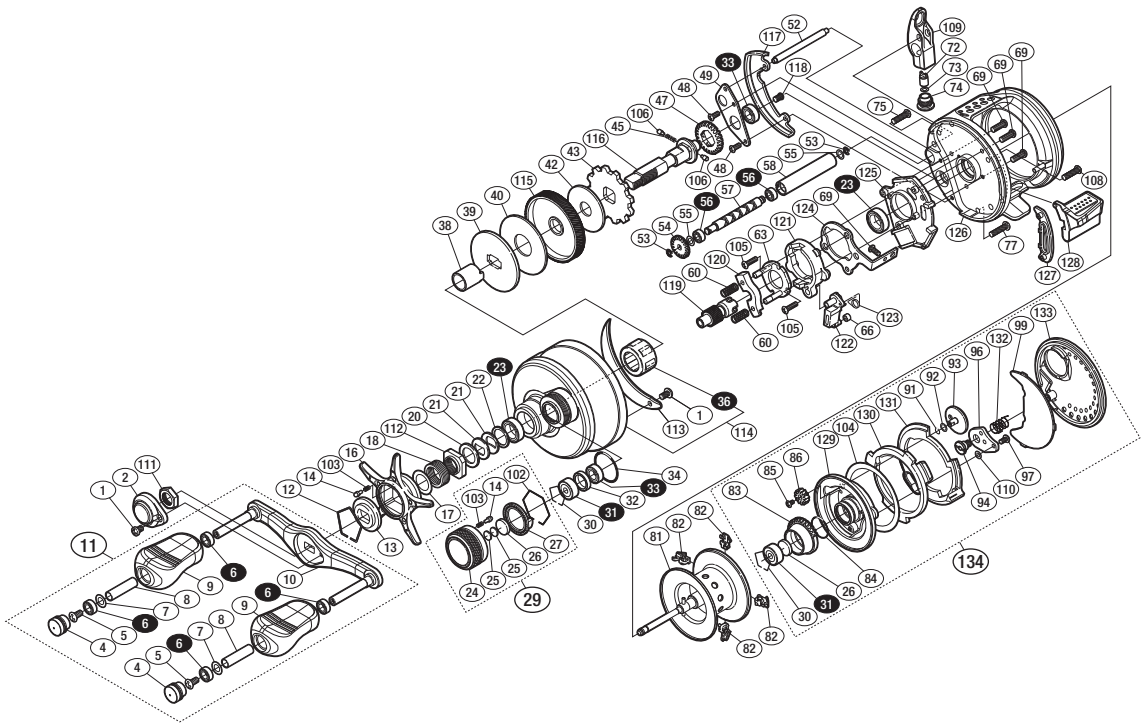

※白ヌキ番号はベアリングを示します。
※ 36 ローラークラッチは圧入で固い場合があり、
交換はアフターサービスに出していただくようお願いします。

調整座金類に関しましては、必ずしも分解図中の表現と一致しない場合がございますので、
ご了承ください。（商品により使用している場合とそうでない場合がございます。）

部品番号	部品名	本体価格（税別）
1	固定ボルト	200
2	ハンドルリテーナ	1,200
4	ハンドルキャップ	300
5	固定ボルト	50
6	ボールベアリング（4×7×2.5 SARB）	1,200
7	座金	150
8	ノブ固定軸パイプ	300
9	ハンドルノブ	1,000
10	ハンドル	3,500
11	ハンドル組	9,000
12	スタードラグ音出シ板抜ケ止メ	100
13	スタードラグ音出シ板	100
14	音出シピン	100
16	スタードラグ	2,000
17	座金	100
18	スタードラグバネ	200
20	スタードラグスペーサー	100
21	ドライブギア座金	100
22	スタードラグベアリング座金	50
23	ボールベアリング（8×12×3.5SARB）	1,200
24	メカニカルブレーキノブ	1,500
25	メカニカルブレーキ座金	50
26	スプール軸当タリB	50
27	メカニカルブレーキノブ音出シ板	200
29	メカニカルブレーキノブ組	2,500
30	ベアリング抜ケ止メ	50
31	ボールベアリング（3×10×4 SARB）	1,200
32	ベアリング間座	200
33	ボールベアリング（5×9×3 SARB）	1,200
34	Oリング	100
36	ローラークラッチ	2,000
38	ローラークラッチインナーチューブ	500
39	スタードラグ板	200
40	スタードラグ座金	300
42	スタードラグ座金	300
43	ストッパーギア	300

部品番号	部品名	本体価格（税別）
45	ウォームシャフトギア用バネ	100
47	ウォームシャフトギア	300
48	固定ボルト	50
49	ドライブギア軸固定板	300
52	レベルワインド棒	300
53	E形止メ輪 2	50
54	ウォームシャフトギア	200
55	座金	50
56	ボールベアリング（3×6×2.5 SARB）	1,200
57	ウォームシャフト	800
58	レベルワインドパイプ	1,000
60	クラッチヨークバネ	50
63	クラッチカム押サエ板	300
66	クラッチツメブッシュ	100
69	固定ボルト	50
72	ウォームシャフトピン	300
73	座金	50
74	レベルワインド受ケ	500
75	固定ボルト	200
77	固定ボルト	300
81	スプール組	7,000
82	ブレーキシュー	50
83	ブレーキパイプギア	1,500
84	Oリング	100
85	固定ボルト	50
86	BRツマミギア	100
91	Oリング	50
92	座金	50
93	BRツマミ	2,000
94	本体Bシャフト	500
96	ダンパーブッシュ	200
97	固定ボルト	50
99	本体Bシール	300
102	メカニカルブレーキノブ音出シ止メ輪	200
103	音出シバネ	100
104	本体Bカムレバー調整座金	100

部品番号	部品名	本体価格（税別）
105	固定ボルト	50
106	ウォームシャフトギア用ピン	100
108	固定ボルト	50
109	レベルワインド組	2,800
110	座金	50
111	ハンドル固定ナット	200
112	スタードラグ固定ナット	200
113	本体固定板銘版	100
114	本体A組	10,000
115	ドライブギア	2,500
116	ドライブギア軸	2,000
117	ウォームシャフトギアカバー	800
118	固定ボルト	100
119	ピニオンギア	2,000
120	クラッチヨーク	100
121	クラッチカム	200
122	クラッチツメ	300
123	クラッチツメバネ	100
124	クラッチプレート	400
125	本体Aシート	300
126	フレーム	15,000
127	クラッチレバー受ケ	100
128	クラッチレバー	800
129	フレームB受ケ組	2,000
130	フレームB受ケカム	200
131	本体Bカムレバー	200
132	ダンパーバネ	100
133	本体B	4,000
134	本体B組	10,500
*F01	リール袋 （付属品）	800
TRST	取扱説明書 （付属品）	100
BNKI	分解図 （付属品）	100
OIL1	パンタムオイル （付属品）	300