SHIMANO

# ’09 アルテグラ C3000

A-RB

商品コード 5ーSD78 E029

本体価格（税別） 15,500円

短縮コード **02397**

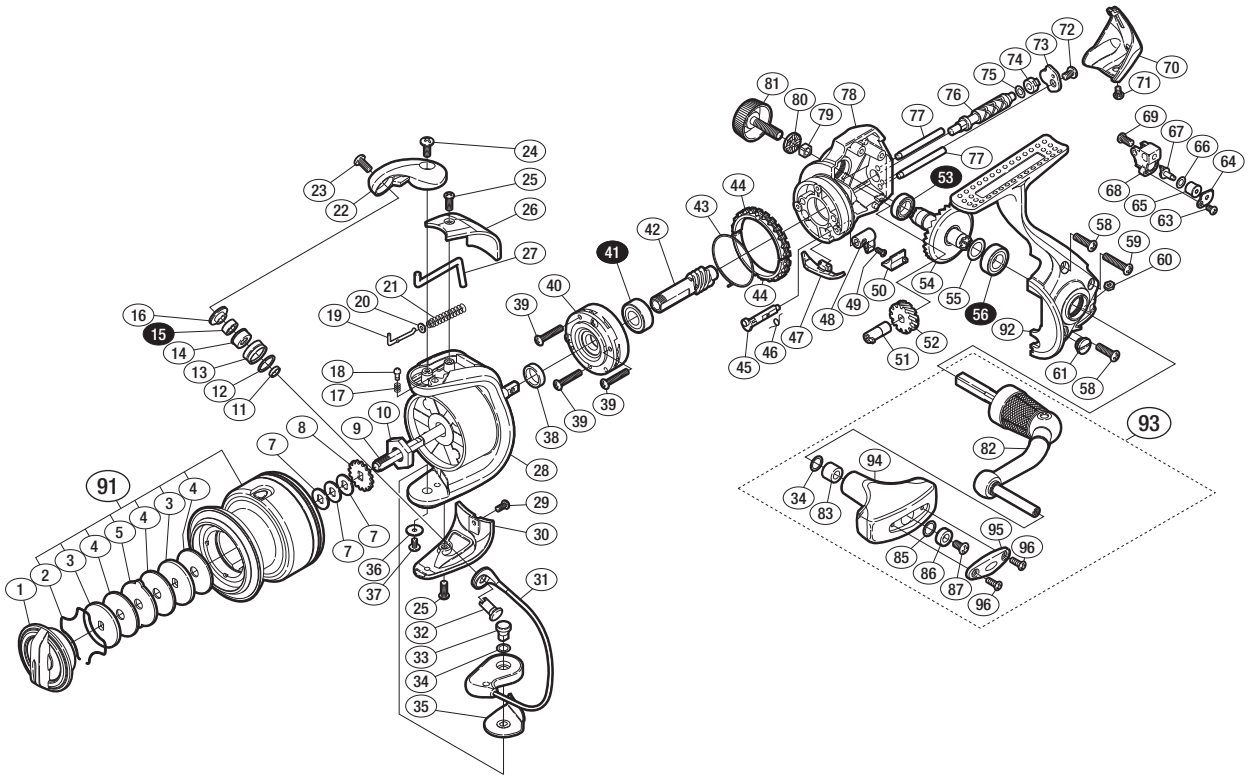

※白ヌキ番号はベアリングを示します。

調整座金類に関しましては、必ずしも分解図中の表現と一致しない場合がございますので、ご了承下さい。（商品により使用している場合とそうでない場合がございます。）

| 部品番号 | 部品名 | 本体価格（税別） |
|---|---|---|
| 1 | ドラグツマミ組 | 800 |
| 2 | 抜ケ止メバネ | 100 |
| 3 | 小判座金 | 50 |
| 4 | ドラグ座金 | 50 |
| 5 | 耳付座金 | 100 |
| 7 | スプール座金 | 50 |
| 8 | スプール受ケ | 50 |
| 9 | スプール軸 | 500 |
| 10 | 回転枠ナット | 300 |
| 11 | アームローラーベアリングカラー | 100 |
| 12 | アームローラースペーサー | 50 |
| 13 | アームローラー | 500 |
| 14 | アームローラーブッシュ | 100 |
| 15 | ARB（φ4×φ7×2.5） | 1,200 |
| 16 | アームローラー座金 | 100 |
| 17 | 音出シバネ | 100 |
| 18 | 音出シピン | 100 |
| 19 | アームバネガイド（A） | 100 |
| 20 | アームバネガイド（A）カラー | 100 |
| 21 | アームカムバネ | 100 |
| 22 | アームカム | 500 |
| 23 | 固定ボルト | 50 |
| 24 | 固定ボルト | 50 |
| 25 | 固定ボルト | 50 |
| 26 | アームカムバネカバー | 500 |
| 27 | 内ゲリレバー | 200 |
| 28 | 回転枠 | 600 |
| 29 | 固定ボルト | 50 |
| 30 | 取付ケカムカバー | 500 |
| 31 | ベールアーム組 | 2,000 |
| 32 | アーム固定軸 | 500 |

| 部品番号 | 部品名 | 本体価格（税別） |
|---|---|---|
| 33 | 取付ケカム固定軸 | 300 |
| 34 | 座金 | 50 |
| 35 | ベール取付ケカムシート | 100 |
| 36 | 座金 | 50 |
| 37 | 固定ボルト | 100 |
| 38 | 回転枠リング | 100 |
| 39 | 固定ボルト | 50 |
| 40 | ローラークラッチ組 | 1,000 |
| 41 | ARB（φ7×φ14×5） | 1,200 |
| 42 | ピニオンギヤ | 800 |
| 43 | フリクションバネ | 100 |
| 44 | フリクションリング | 300 |
| 45 | ストッパーカム | 200 |
| 46 | クリックバネ | 100 |
| 47 | 内ゲリ当タリ | 100 |
| 48 | ストッパーツマミ | 200 |
| 49 | 固定ボルト | 100 |
| 50 | ストッパーツマミカバー | 200 |
| 51 | クロスギヤブッシュ（前） | 100 |
| 52 | クロスギヤ用ギヤ | 300 |
| 53 | ARB（φ7×φ11×3） | 1,200 |
| 54 | マスターギヤ | 600 |
| 55 | 座金（φ7×φ10） | 50 |
| 56 | ARB（φ7×φ13×4） | 1,200 |
| 58 | 固定ボルト | 50 |
| 59 | 固定ボルト | 50 |
| 60 | 固定ナット | 100 |
| 61 | 注油穴キャップ | 300 |
| 63 | 固定ボルト | 50 |
| 64 | クロスギヤピン押サエ板 | 100 |
| 65 | クロスギヤピンカラー | 200 |

| 部品番号 | 部品名 | 本体価格（税別） |
|---|---|---|
| 66 | 座金 | 50 |
| 67 | クロスギヤピン | 300 |
| 68 | 摺動子 | 700 |
| 69 | 固定ボルト | 50 |
| 70 | 本体ガード | 500 |
| 71 | 固定ボルト | 50 |
| 72 | 固定ボルト | 50 |
| 73 | クロスギヤ軸カバー | 100 |
| 74 | クロスギヤブッシュ（後） | 100 |
| 75 | 座金 | 50 |
| 76 | クロスギヤ軸 | 500 |
| 77 | 摺動子ガイド | 100 |
| 78 | 脚無シ本体 | 1,000 |
| 79 | 防水キャップユルミ止メ | 50 |
| 80 | 防水キャップスペーサー | 100 |
| 81 | 防水キャップ | 300 |
| 82 | ハンドル | 1,500 |
| 83 | ハンドルニギリブッシュ | 100 |
| 85 | 座金 | 100 |
| 86 | ハンドルニギリブッシュ（B） | 100 |
| 87 | 固定ボルト | 50 |
| 91 | スプール組 | 2,300 |
| 92 | 脚付キフタ | 2,500 |
| 93 | ハンドル組 | 2,500 |
| 94 | ハンドルニギリ | 1,500 |
| 95 | ハンドルニギリ銘版 | 50 |
| 96 | 固定ボルト | 50 |
| | | |
| *F01 | リール袋 （付属品） | 300 |
| TRST | 取扱説明書 （付属品） | 400 |
| BNKI | 分解図 （付属品） | 100 |